DENON®

DP-3000NE

Direct Drive Turntable

Manual del usuario

Precauciones en la manipulación 3
Acerca de los cuidados 3
Acerca de la condensación 3
Acerca de la lubricación 3
Accesorios 4
Nombres y funciones de las piezas 6
Delantero 6
Trasero 8

Preparativos

Montaje 10
Montaje del plato 11
Montaje del contrapeso 11
Instalación del cartucho 12
Montaje del cabezal 14
Colocación de la tapa guardapolvo 15
Montaje del subpeso 15
Ajustes 16
Ajuste de la altura de los aisladores 16
Ajuste de la presión de la aguja 17
Ajuste del dial de regulación de fuerza centrípeta 20
Ajuste de la altura del brazo 21

Conexiones

Conexión de amplificadores que dispongan de entrada Phono 24
Conexión del cable de alimentación 25

Reproducción

Reproducción de discos 26
Reproducción de discos 26
Detención de la reproducción 28

Consejos

Contenidos 29
Resolución de problemas 30
El equipo no se enciende 31
No se puede desconectar la alimentación 31
No se reproduce sonido 31
Se oye un zumbido 32
El sonido se interrumpe, se raya o está distorsionado 32
Se produce “aullido” 33
El brazo se detiene a mitad de camino 33
El plato no gira a la velocidad establecida 33

Apéndice

Especificaciones 34

Precauciones en la manipulación

Acerca de los cuidados

- Limpie el mueble y la tapa guardapolvo con el paño de limpieza. Siga las instrucciones cuando utilice un limpiador químico.
- El benceno, el disolvente de pintura u otros disolventes orgánicos, así como los insecticidas, pueden provocar cambios en el material y decoloración si entran en contacto con la unidad, por lo que no deben utilizarse.

Acerca de la condensación

Si existe una gran diferencia de temperatura entre el interior de la unidad y el entorno, puede formarse condensación (rocío) en las piezas de funcionamiento del interior de la unidad, lo que provocará que esta no funcione correctamente. Si esto ocurre, deje reposar la unidad durante una o dos horas con la alimentación desconectada y espere hasta que haya poca diferencia de temperatura antes de utilizar la unidad.

Acerca de la lubricación

El motor no necesita lubricación. No lubrique esta unidad.

Le damos las gracias por la adquisición de este producto Denon. Para asegurar un funcionamiento correcto de la unidad, lea atentamente este manual del usuario antes de usarla.
Después de leerlas, asegúrese de guardar el manual para futura referencia.

Accesorios

Compruebe que se incluyan las siguientes piezas con el producto.

 Guía de inicio rápido	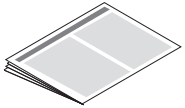 Instrucciones de seguridad	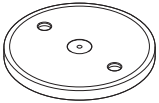 Plato	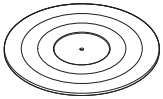 Alfombrilla de plato
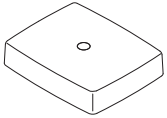 Tapa guardapolvo	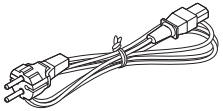 Cable de alimentación (para el modelo de Europa)	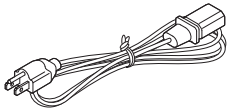 Cable de alimentación (para el modelo de Norteamérica)	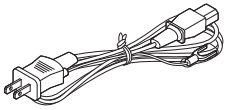 Cable de alimentación (para el modelo de Japón)
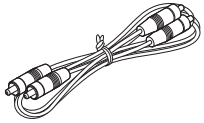 Cable de audio	 Cable de tierra	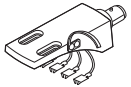 Cabezal (con hilo conductor)	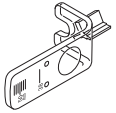 Medidor de voladizo

 Conjunto de tornillos para montar un cartucho ・Tornillos (corto/medio/largo): 2 cada uno ・Tuercas: 2 ・Arandelas: 2	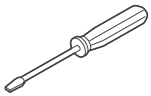 Destornillador	 Contrapeso	 Subpeso
 Adaptador para 45 rpm	 Separadores del cartucho		

Nombres y funciones de las piezas

Delantero

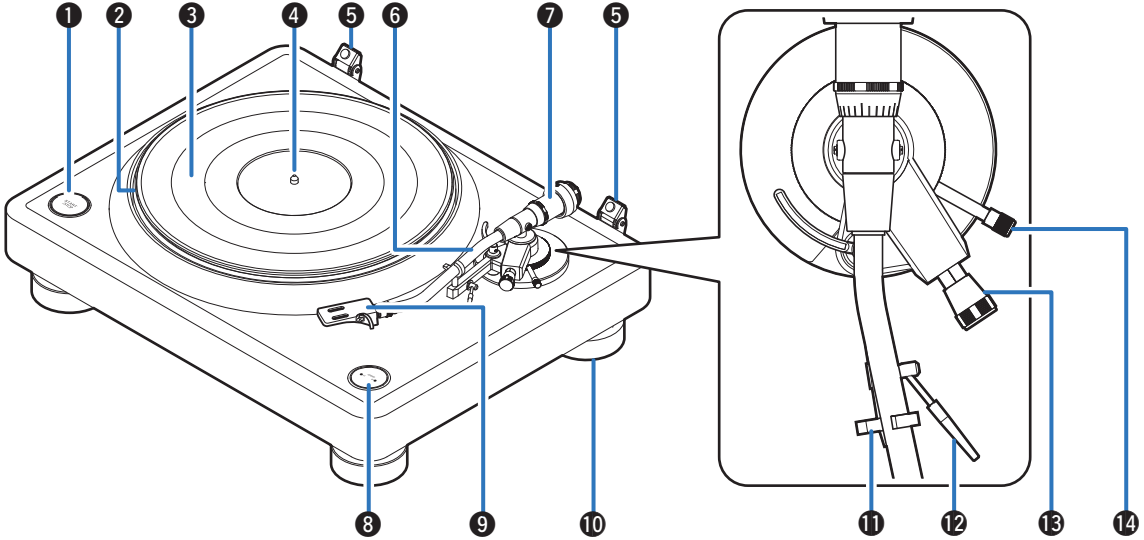

Para obtener información, consulte la página siguiente.

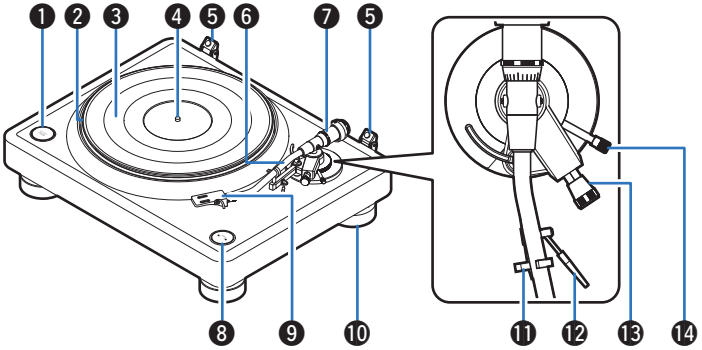

1 Botón START/STOP
Pone en marcha y detiene el plato. (☞ p. 26)

2 Plato
Se acopla mediante montaje en el pivote central en la unidad principal. (☞ p. 11)

3 Alfombrilla de plato
Se monta en la parte superior del plato. (☞ p. 11)

4 Pivote central
Coloque el plato y los discos de tal modo que salga por el centro.

5 Bisagra para colocar la tapa guardapolvo
Se utiliza para acoplar la tapa guardapolvo incluida. (☞ p. 15)

6 Brazo
- El contrapeso está montado en la parte trasera. (☞ p. 11)
- El cabezal está fijado a la punta. (☞ p. 14)
- El subpeso está montado en la parte trasera. (☞ p. 15)

7 Contrapeso
Se acopla en la parte trasera del brazo para ajustar la presión de la aguja.
- "Montaje del contrapeso" (☞ p. 11)
- "Ajuste de la presión de la aguja" (☞ p. 17)

8 Botón SPEED 33/45
Ajuste la velocidad correcta para el disco que esté reproduciendo. (☞ p. 26)

9 Cabezal
Monte un cartucho comercial en el cabezal y luego monte el cabezal en la punta del brazo. (☞ p. 12)

10 Aislador
La altura del aislador puede ajustarse. (☞ p. 16)

11 Reposabrazo
Apoye el brazo aquí cuando no se utilice para la reproducción de discos.

12 Palanca de elevación
Levanta y desciende el brazo. Al descender la palanca se baja lentamente el brazo para colocar la aguja sin dañar el brazo o el disco que se va a reproducir. (Ajuste predeterminado de fábrica: posición bajada)

13 Mando antideslizamiento
Ajusta el antideslizamiento (anti-skating). (☞ p. 20)

14 Mando de ajuste de la altura del brazo
Ajuste la altura del brazo en función del cartucho y el cabezal que utilice. (☞ p. 21)

Trasero

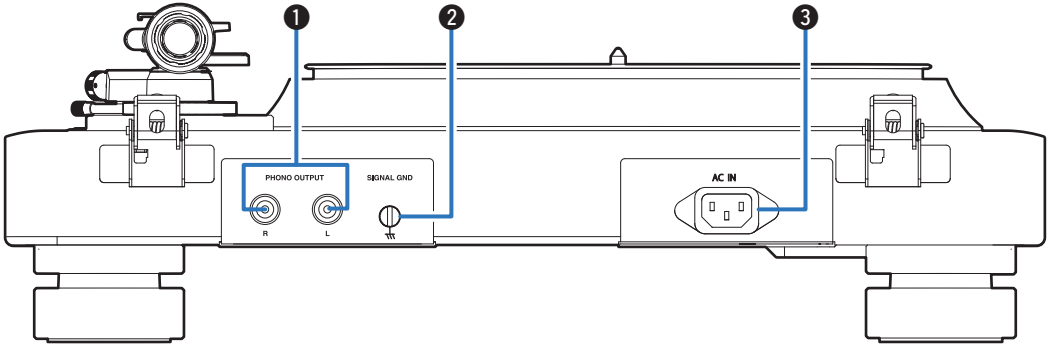

❶ **Conectores PHONO OUTPUT**
Conecte equipos como un amplificador con un terminal de entrada PHONO. (☞ p. 24)

❷ **Terminal SIGNAL GND**
Utilice el cable de tierra incluido, incluso cuando conecte esta unidad a amplificadores con conexión a tierra. (☞ p. 24)

❸ **Entrada de CA (AC IN)**
Sirve para conectar el cable de alimentación. (☞ p. 25)

■ Contenido

Montaje

Montaje del plato	11
Montaje del contrapeso	11
Instalación del cartucho	12
Montaje del cabezal	14
Colocación de la tapa guardapolvo	15
Montaje del subpeso	15

Ajustes

Ajuste de la altura de los aisladores	16
Ajuste de la presión de la aguja	17
Ajuste del dial de regulación de fuerza centrípeta	20
Ajuste de la altura del brazo	21

Montaje

Monte estas piezas incluidas en la unidad principal antes del uso.

Asegúrese de realizar el montaje en una superficie lisa y estable para evitar la influencia de vibraciones o ángulos inclinados en la reproducción de discos.

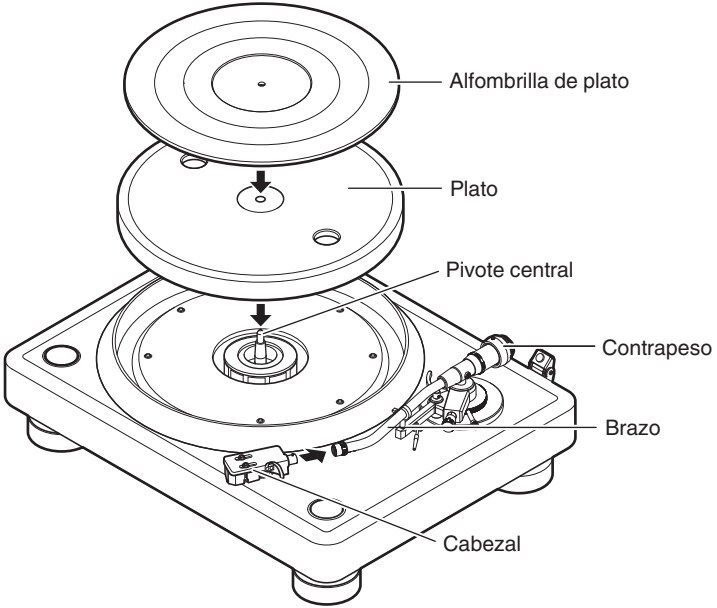

NOTA

- Asegúrese de que el cable de alimentación no esté conectado desde esta unidad a una toma de pared durante el montaje.

Montaje del plato

1 Encaje el orificio del centro del plato en el pivote central.

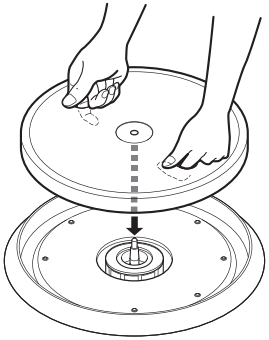

NOTA

- Asegúrese de que no haya objetos extraños alrededor del pivote central antes de montar el plato.
- El plato es pesado. Manéjelo con cuidado.
- Tenga cuidado de no pillarse los dedos al montarlo.

2 Monte la alfombrilla de plato en el plato.

- Coloque la alfombrilla con el lado donde aparece el logotipo de DENON hacia abajo.

Montaje del contrapeso

1 Inserte el contrapeso en el pivote central, en la parte posterior del brazo, y gírelo en la dirección de la flecha mientras lo empuja suavemente.

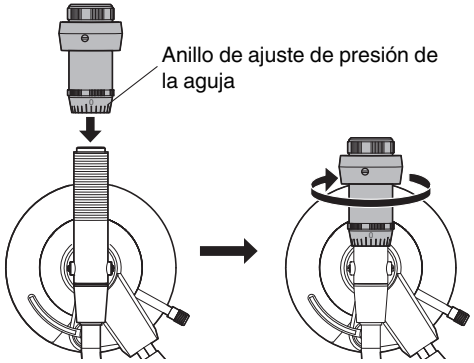

- Monte el contrapeso para que el anillo de ajuste de presión de la aguja esté orientado hacia el frente.

NOTA

- Debe montarse con cuidado para evitar aplicar una fuerza excesiva porque la rosca del contrapeso es delicada.

Instalación del cartucho

1 Acople el cabezal al cartucho (no incluido) sin apretarlo.

- Consulte el esquema o el manual del cartucho que esté utilizando y asegúrese de que el hilo conductor esté correctamente conectado al terminal del cartucho.
- Con el fin de ajustarlo al voladizo, fije temporalmente el cartucho para poder moverlo.

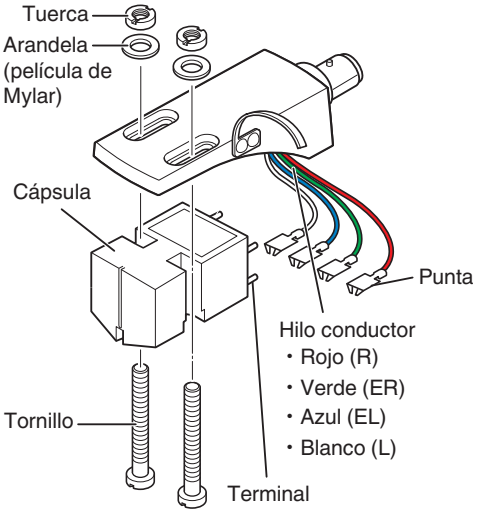

NOTA

- Utilice los tornillos, tuercas, arandelas y destornillador incluidos.
- No toque la aguja.

- Si el hilo conductor del cabezal está desconectado, conecte la punta del hilo conductor al terminal, como se muestra a continuación.
- Los hilos conductores incluidos pueden sustituirse por otros disponibles en el mercado.

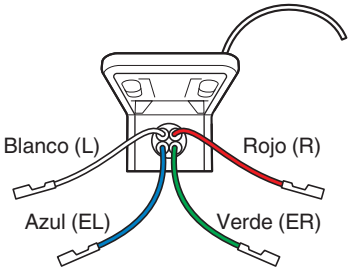

2 Ajuste el voladizo y luego fije bien el cartucho al cabezal.

① Monte el medidor de voladizo (incluido) en el cabezal.

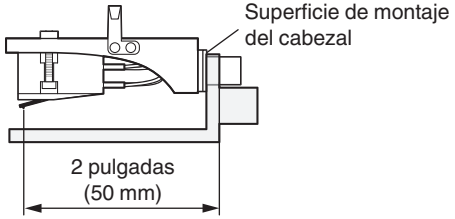

② Ajuste la posición del cartucho de modo que la aguja se encuentre en el punto de 2 pulgadas (50 mm) del medidor de voladizo.

- 2 pulgadas (50 mm): Esta es la distancia a la que la punta de la aguja traza los canales izquierdo y derecho con un equilibrio óptimo según la colocación del plato y el brazo. (valor del voladizo)

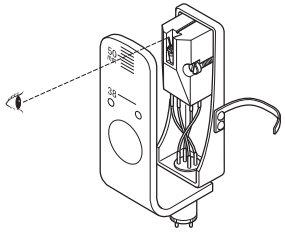

③ Apriete los tornillos con un destornillador para fijar el cartucho al cabezal.

NOTA

- Monte el cartucho sin inclinación ni flotación para que la punta de la aguja pueda trazar correctamente el surco de un disco.

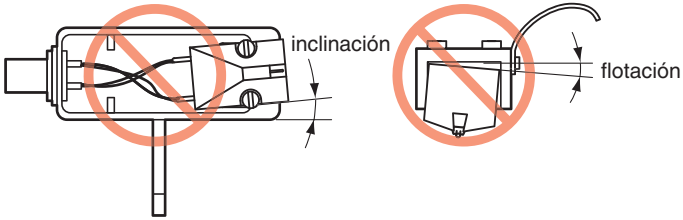

Montaje del cabezal

1 **Inserte el cabezal en la punta del brazo.**

- Inserte el cabezal con el pin de guía hacia arriba y alineado con el orificio situado en la parte superior del brazo.

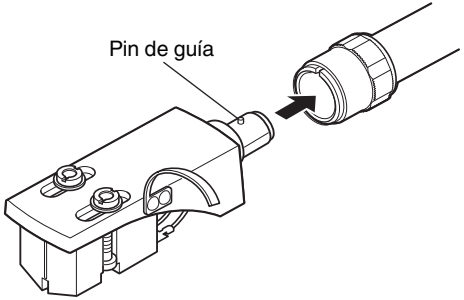

2 **Gire la contratuerca en la dirección de la flecha para asegurar el cabezal.**

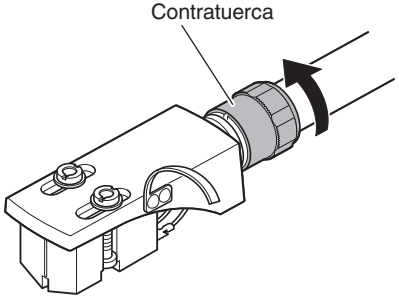

NOTA

- No toque la aguja.
- Mantenga limpios el cabezal y el terminal del brazo. Si están sucios, esto puede afectar a la calidad del sonido. Se recomienda una limpieza periódica.

Colocación de la tapa guardapolvo

1 Introduzca los bordes de las bisagras de la unidad principal en las ranuras de las bisagras de la tapa guardapolvo.

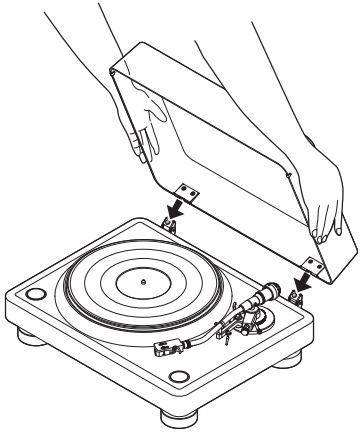

- Para retirar la tapa guardapolvo, ábrala por completo y tire de ella en la dirección opuesta a la indicada por las flechas.

Montaje del subpeso

Si su cartucho y el cabezal son demasiado pesados para mantener el brazo paralelo al disco solo con el contrapeso, acople el subpeso incluido al brazo para mantenerlo equilibrado.

1 Monte el subpeso detrás del contrapeso introduciéndolo en el orificio del tornillo situado en la parte posterior del brazo.

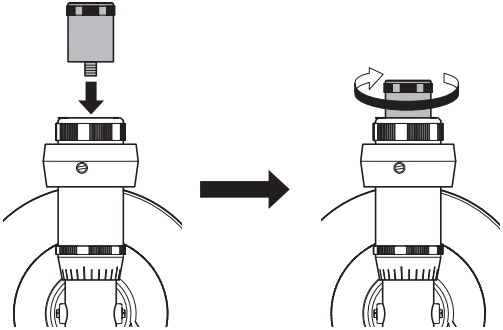

- Consulte “Peso adecuado del cartucho” (☞ p. 35) para obtener información detallada sobre el rango de peso de los cartuchos compatibles con cada uno de los pesos.

Ajustes

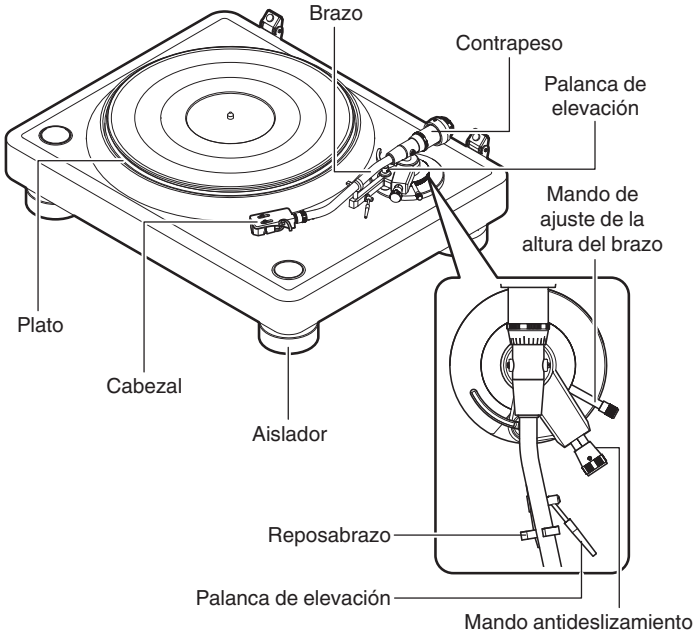

NOTA

- Asegúrese de que el cable de alimentación no esté conectado desde esta unidad a una toma de pared al realizar los ajustes.

Ajuste de la altura de los aisladores

1 Gire los aisladores para ajustar su altura de modo que el giradiscos quede colocado a nivel.

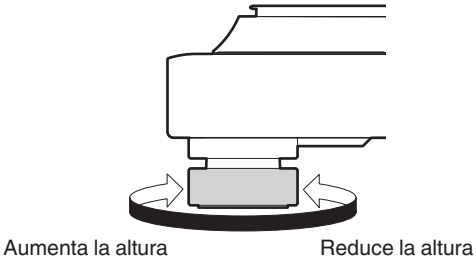

NOTA

- No apriete en exceso los aisladores, ya que podría dañarlos.

- Se puede utilizar un nivel de burbuja comercial para un ajuste más preciso.

Ajuste de la presión de la aguja

Para que la aguja pueda seguir los surcos del disco y capte el sonido (vibraciones) hay que aplicar una presión constante (presión de aguja) en el disco desde la punta de la aguja. Para cada cápsula se especifica un valor adecuado de presión de aguja. Si la presión de aguja es mayor o menor que el valor especificado, no solo se distorsionará el sonido de reproducción del disco y saltará la aguja, sino que además la aguja podría desgastarse con mayor rapidez y el disco podría dañarse. Por lo tanto, asegúrese de ajustar la presión de aguja con el valor adecuado.

1 **Tire del mando antideslizamiento en la dirección de la flecha.**

Esto desactiva la función antideslizamiento.

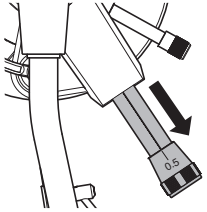

2 **Baje la palanca de elevación.**

3 **Retire el brazo del reposabrazo.**

4 **Manteniendo el dedo levantado del cabezal, mueva el brazo por encima del plato.**

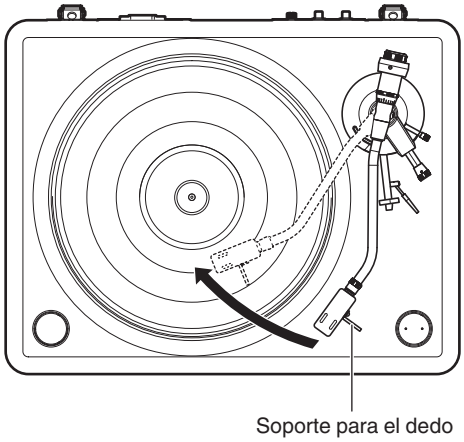

NOTA

- En el caso de un cartucho con una cubierta protectora de la aguja extraíble, retire la cubierta protectora de la aguja.

5 Gire el contrapeso para que el brazo flote paralelo al plato.

- Realice el ajuste girando el contrapeso gradualmente mientras retira periódicamente su mano para verificar la posición.

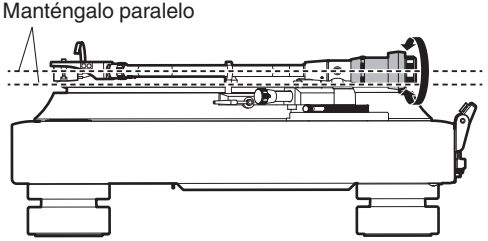

NOTA

- Asegúrese de que la aguja no toque la alfombrilla de plato ni la unidad principal.

- También se pueden realizar ajustes deslizando parte del contrapeso. Afloje el tornillo del contrapeso con el destornillador incluido y deslice el contrapeso. Una vez ajustado, apriete el tornillo para fijar el contrapeso.

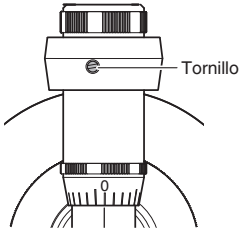

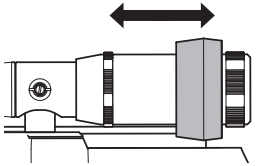

- Si su cartucho y el cabezal son demasiado pesados para mantener el brazo paralelo al disco solo con el contrapeso, acople el subpeso incluido al brazo. (☞ p. 15)

6 **Vuelva a situar el brazo en el reposabrazo.**

7 **Sosteniendo el contrapeso con un dedo para que no se mueva, gire el anillo de ajuste de presión de la aguja de modo que la marca “0” quede alineada con la línea del brazo.**

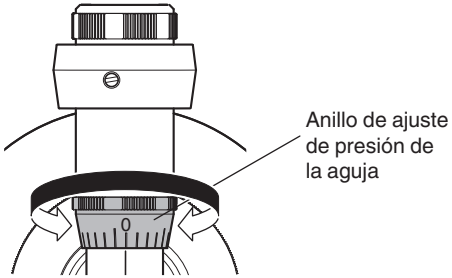

8 **Gire el contrapeso en la dirección de la flecha para ajustar la presión correcta de la aguja del cartucho.**

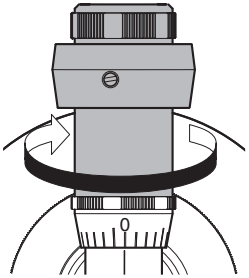

- Consulte el manual del cartucho que esté utilizando para obtener información detallada sobre la presión correcta de la aguja del cartucho.

Ajuste del dial de regulación de fuerza centrípeta

El ajuste antideslizamiento (anti-skating) se realiza para contrarrestar la fuerza que empuja la punta de la aguja hacia dentro a causa de la rotación del disco.

1 Gire el mando antideslizamiento y ajuste el mismo número que la presión de la aguja del cartucho.

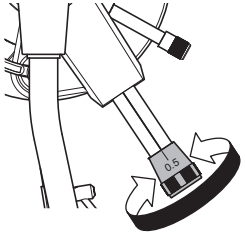

2 Presione el mando antideslizamiento en la dirección de la flecha.

Esto activa la función antideslizamiento.

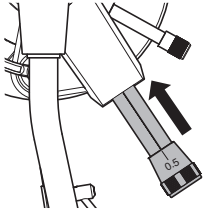

- Si la presión de la aguja de su cartucho es superior a 3,0 g, ajuste “3”.
- Esto no afectará a la sensibilidad del brazo porque la función antideslizamiento de esta unidad la realiza un sistema magnético que no entra en contacto con el eje del brazo.

Ajuste de la altura del brazo

Dependiendo del cartucho o del cabezal que esté utilizando, es posible que el brazo no esté paralelo al disco cuando la aguja toque el disco. Si esto ocurre, ajuste la altura del brazo hasta que quede paralelo al disco. Es necesario ajustarlo adecuadamente para que la aguja del cartucho trace correctamente los surcos del disco.

1 **Gire el mando de ajuste de la altura del brazo en el sentido contrario a las agujas del reloj para desbloquearlo.**

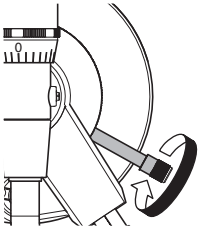

2 **Utilice el mando de ajuste de la altura del brazo para girar la base del brazo y ajustar la altura.**

- Ajuste hasta que el brazo esté paralelo a la parte superior del disco.

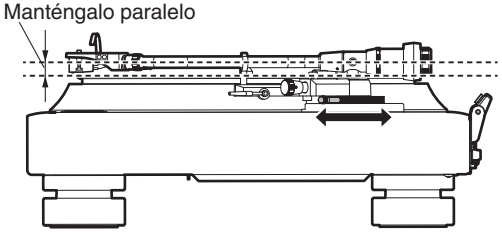

3 **Gire el mando de ajuste de la altura del brazo en el sentido de las agujas del reloj para bloquearlo.**

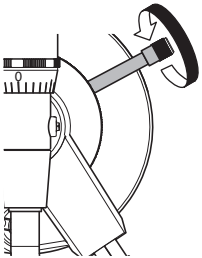

- La altura del brazo puede ajustarse de 0 a 0,35 pulgadas (9 mm).
- Si la altura del cartucho es demasiado pequeña, quizás no sea posible hacer que el brazo quede paralelo al disco ajustando la altura del brazo. En ese caso, coloque los separadores de cartucho incluidos entre el cabezal y el cartucho y ajuste hasta que el brazo quede paralelo al disco.

■ Contenido

Conexión de amplificadores que dispongan de entrada Phono 24
Conexión del cable de alimentación 25

NOTA

- No conecte el cable de alimentación hasta que se hayan completado todas las conexiones.
- No junte los cables de alimentación con los cables de conexión en un mismo mazo. De lo contrario, se podrían ocasionar zumbidos o ruido.

Conexión de amplificadores que dispongan de entrada Phono

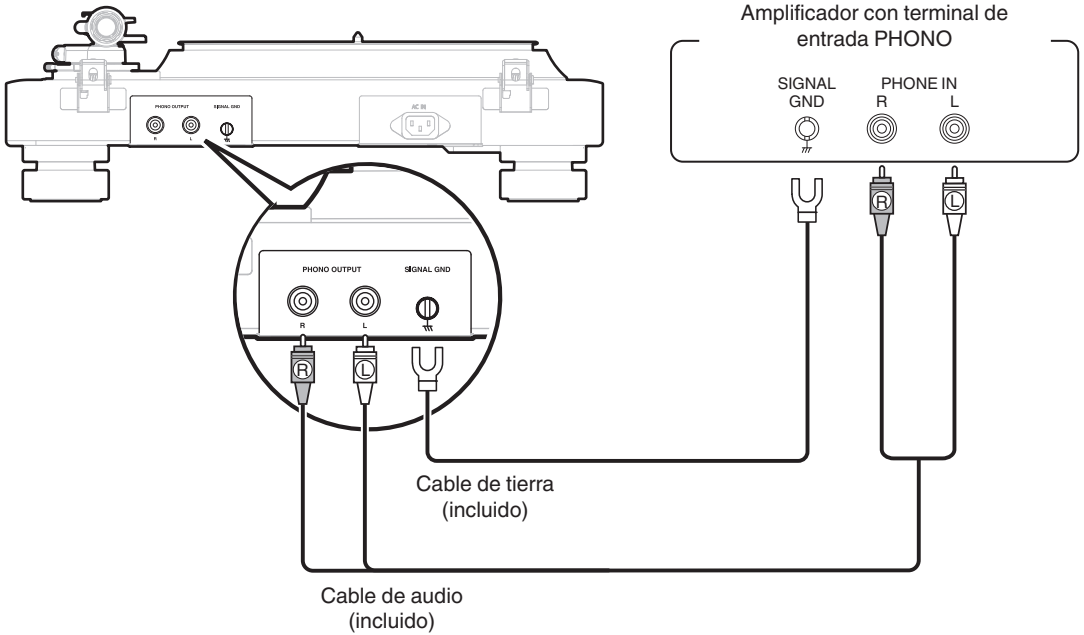

- Si un dispositivo conectado a esta unidad tiene un terminal de tierra, conecte el cable de tierra (incluido) al terminal de tierra de esta unidad (SIGNAL GND). Esto reducirá el ruido durante la reproducción.
- En las clavijas de los cables de audio hay anillos de goma rojos y negros para distinguir entre el lado izquierdo y el derecho. Vuelva a colocar los anillos si se desprenden.

Conexión del cable de alimentación

Después de completar todas las conexiones, introduzca el enchufe en la alimentación de la toma de corriente.
Se incluye un cable de alimentación para cada región. Utilice el cable de alimentación correspondiente a su región.

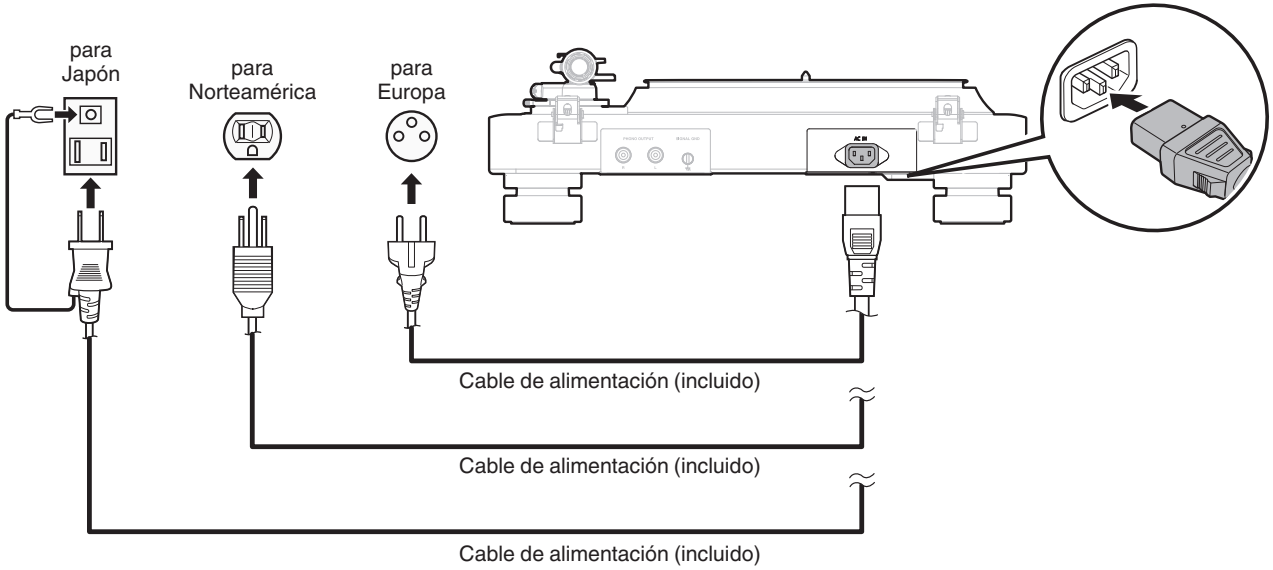

NOTA

- Esta unidad se enciende cuando el cable de alimentación conectado a la unidad se enchufa a una toma de corriente.
- Cuando abandone la casa durante largos periodos de tiempo o se vaya de vacaciones, desconecte el cable de alimentación de la toma de corriente.

Reproducción de discos

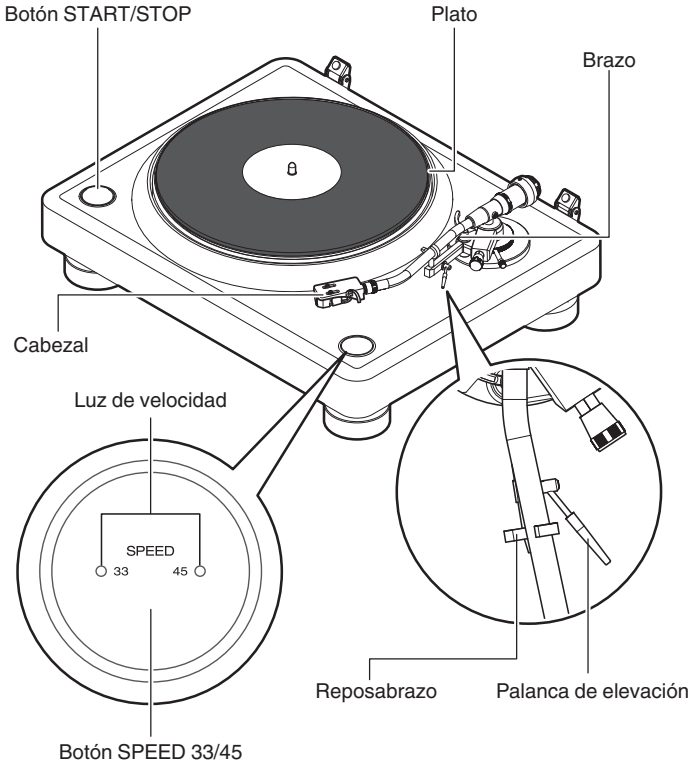

Reproducción de discos

1 Coloque un disco en el plato.

- Para discos EP, inserte el adaptador de 45 rpm incluido en el pivote central.
- El adaptador para discos de 45 rpm también puede utilizarse como estabilizador.

2 Pulse el botón SPEED 33/45 para ajustar la velocidad del plato adecuada para el disco que esté reproduciendo.

El botón alterna entre 33 1/3 rpm y 45 rpm. La velocidad actual se muestra en la luz de velocidad.

- Esta unidad también admite discos de 78 rpm. Mientras pulsa el botón SPEED 33/45, pulse el botón START/STOP. Las dos luces de velocidad se encienden y la velocidad cambia a 78 rpm.
- Las rpm del disco se indican normalmente en la cubierta o la etiqueta del disco.
- Tras pulsar el botón SPEED 33/45, la luz de velocidad se encenderá durante aproximadamente 20 segundos.
- La luz de velocidad correspondiente a la velocidad ajustada se encenderá cuando el plato esté girando.
- Después de que el plato se detenga, la luz de velocidad se apagará transcurridos aproximadamente 20 segundos.

3 Pulse el botón START/STOP.

El plato empezará a girar.

4 **Levante la palanca de elevación y retire el brazo del reposabrazo.**

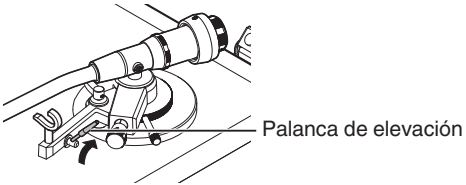

5 **Coja el soporte para el dedo, y sitúe la punta de la aguja directamente sobre la posición de inicio de la pista a reproducir.**



6 **Baje la palanca de elevación.**

El brazo baja lentamente, y comienza la reproducción cuando la punta de la aguja alcanza el disco.

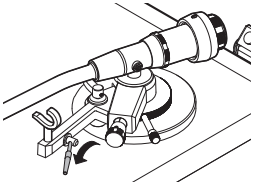

- Preste atención a no rayar los discos.
- Tenga en cuenta lo siguiente durante la reproducción.
  - No toque el brazo o el plato.
  - No desconecte la alimentación.
  - Asegúrese de que esta unidad no esté sujeta a vibraciones o golpes.
- No cambie el disco hasta que el plato se haya detenido por completo.
- No ejerza presión con la mano para detener el plato mientras está girando. Esto puede generar calor interno que podría ocasionar un fallo del equipo o provocar fuego.

Detención de la reproducción

1 **Levante la palanca de elevación.**

Levante el brazo para separar la aguja del disco.

2 **Manteniendo el dedo levantado del cabezal, vuelva a colocar al brazo en el reposabrazo.**

3 **Baje la palanca de elevación.**

4 **Pulse el botón START/STOP.**

El plato se detiene.

Contenidos

■ Resolución de problemas

El equipo no se enciende	31
No se puede desconectar la alimentación	31
No se reproduce sonido	31
Se oye un zumbido	32
El sonido se interrumpe, se raya o está distorsionado	32
Se produce “aullido”	33
El brazo se detiene a mitad de camino	33
El plato no gira a la velocidad establecida	33

Resolución de problemas

Si se produce algún problema, siga primero los pasos siguientes:

1. ¿Las conexiones están correctamente hechas?
2. ¿Se está utilizando el equipo de acuerdo con las instrucciones del Manual del usuario?
3. ¿Los otros componentes funcionan correctamente?

Si esta unidad no funciona correctamente, compruebe los síntomas correspondientes en esta sección.

Si los síntomas no coinciden con ninguno de los descritos aquí, consulte con su vendedor, ya que podría deberse a un fallo en esta unidad. En este caso, desconecte la alimentación eléctrica inmediatamente y póngase en contacto con la tienda donde compró esta unidad.

El equipo no se enciende

El equipo no se enciende.

- Compruebe si se ha introducido correctamente el enchufe en la toma de corriente. (☞ p. 25)

No se puede desconectar la alimentación

No se puede desconectar la alimentación.

- Esta unidad no tiene un interruptor de alimentación. Cuando abandone la casa durante largos periodos de tiempo o se vaya de vacaciones, desconecte el cable de alimentación de la toma de corriente.

No se reproduce sonido

No se produce ningún sonido. O el sonido está distorsionado.

- Compruebe las conexiones de todos los dispositivos. (☞ p. 23)
- Inserte los cables de conexión por completo.
- Compruebe que los conectores de entrada y salida no están conectados a la inversa.
- Compruebe los cables en busca de daños.
- Compruebe las funciones y los botones del amplificador y realice los cambios necesarios.
- Asegúrese de que el cartucho esté correctamente fijado. (☞ p. 12)

Se oye un zumbido

Se oye un zumbido.

- Compruebe que la toma de tierra del cable de audio esté conectada al amplificador. (☞ p. 24)
- Compruebe que el cable de audio esté conectado correctamente al amplificador. (☞ p. 24)
- Compruebe que el cabezal esté bien sujeto al brazo. (☞ p. 14)

El sonido se interrumpe, se raya o está distorsionado

El sonido se interrumpe, se raya o está distorsionado.

- No se aplica la presión de aguja correcta. Corrija la presión. (☞ p. 17)
- Asegúrese de que no haya arañazos en el disco.
- Asegúrese de que el disco no esté arqueado.
- Asegúrese de que no haya suciedad o polvo en la aguja o el disco.

Se produce “aullido”

Se produce “aullido”.

- Esta unidad y el altavoz están muy próximos. Aleje el altavoz de esta unidad.
- Esta unidad se encuentra en una posición inestable. Colóquela en un lugar estable, liso.
- El volumen de reproducción es demasiado alto. Ajuste el volumen del amplificador conectado en un nivel adecuado.

El brazo se detiene a mitad de camino

El brazo no sigue los surcos durante la reproducción.

- Asegúrese de que no haya arañazos en el disco.
- Asegúrese de que nada obstruya el brazo.

El plato no gira a la velocidad establecida

El plato no gira a la velocidad establecida.

- La luz de velocidad parpadea continuamente cuando el plato no gira a la velocidad ajustada. Desenchufe y vuelva a enchufar el cable de alimentación y pulse de nuevo el botón START/STOP. Si esto no resuelve el problema, póngase en contacto con nuestro centro de atención al cliente.

Especificaciones

■ Sección de plato

Sistema de transmisión:	Transmisión directa
Velocidad:	33 1/3 rpm, 45 rpm y 78 rpm
Fluctuación y trémolo:	Menos de 0,06 % WRMS
Tiempo de arranque:	Velocidad especificada en 1,0 s (para 33 rpm)
Par de arranque:	3,9 lb･pulg. (4,5 kg･cm)
Plato:	Aluminio fundido a presión, diámetro de 12 pulgadas (305 mm)
Motor:	Motor de CC sin escobillas
Sistema de control de velocidad:	Control SVPWM, bloqueo de cuarzo
Desviación de la rotación:	Dentro de un margen de ± 0,5 %
Relación S/R:	Más de 70 dB

■ Sección del brazo

Forma del brazo:	Brazo de tubo en forma de S de equilibrio estático
Longitud efectiva del brazo:	9,6 pulgadas (244 mm)
Saliente:	0,55 pulgadas (14 mm)
Error de seguimiento:	Dentro de un margen de 2,5° (máx.)
Rango ajustable de altura del brazo:	Unos 0,35 pulgadas (9 mm)
Rango variable de presión de la aguja:	2,5 g (24,5 mN) / por rotación Un paso 0,1 g (0,98 mN)
Peso adecuado del cartucho:	Sin subpeso De 4 a 16 g De 15 a 27 g (incluida el cabezal con hilo conductor, tornillos, tuercas y arandelas) Usando el subpeso De 14 a 26 g De 25 a 37 g (incluida el cabezal con hilo conductor, tornillos, tuercas y arandelas)
Peso del cabezal:	11 g (incluidos tornillos, tuercas y arandelas)

■ General

Temperatura de funcionamiento:	+5 ℃ - +35 ℃
Alimentación eléctrica:	CA 100 – 240 V, 50/60 Hz
Consumo de energía:	4 W
Consumo de energía en modo de espera:	Menos de 0,3 W

Con el fin de introducir mejoras, las especificaciones y el diseño del equipo están sujetos a cambios sin previo aviso.

■ Dimensiones (Unidad: pulg. (mm))

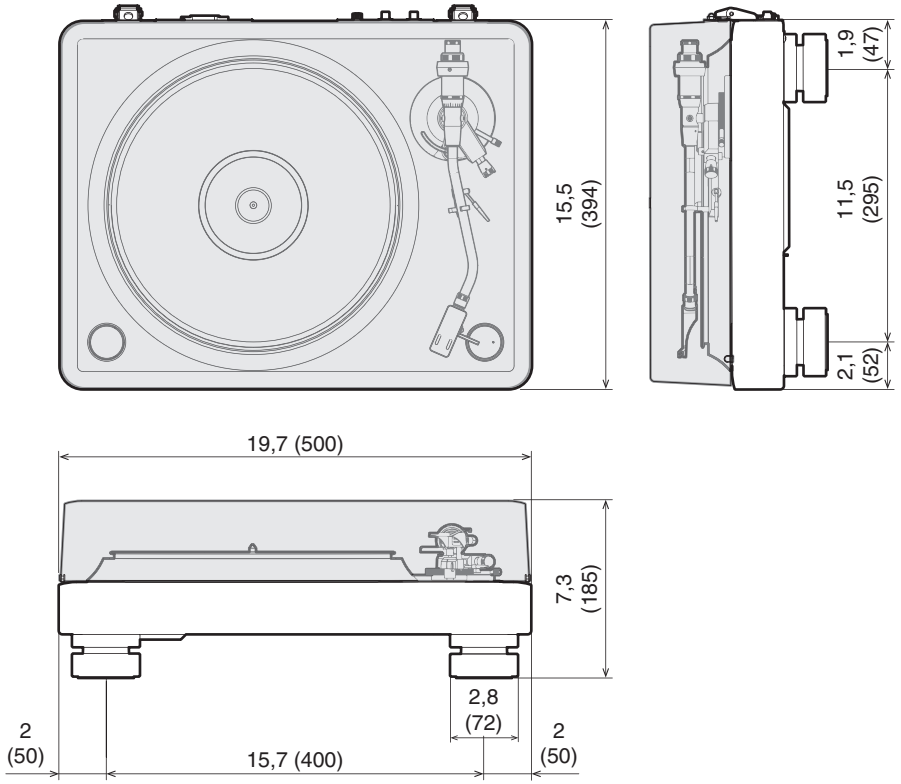

【Tapa guardapolvo abierta】

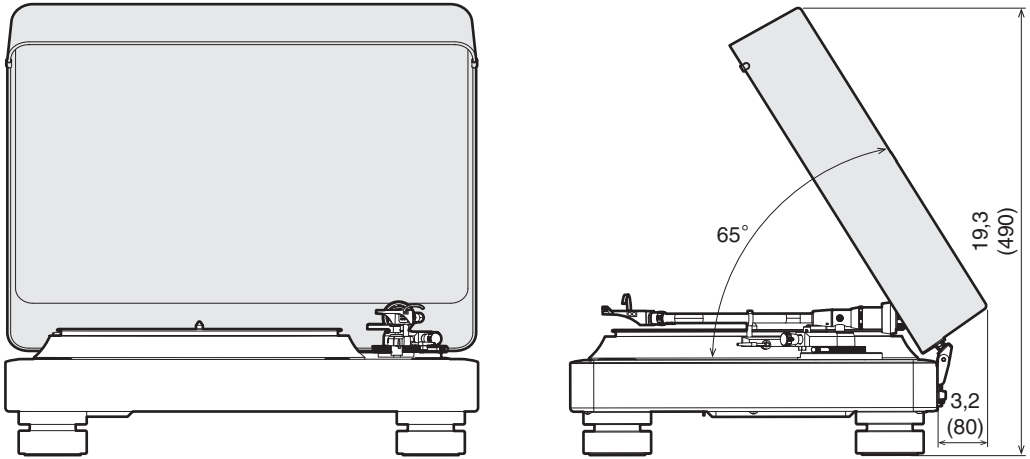

■ Peso: 40,8 lb (18,5 kg) (incluida la tapa guardapolvo)

DENON®

www.denon.com

3520 10915 00ASB

©2023 DEI Sales, Inc. All Rights Reserved.